男子

令和６年度　第２２回静岡市バスケットボール協会長杯争奪大会（中学生の部）

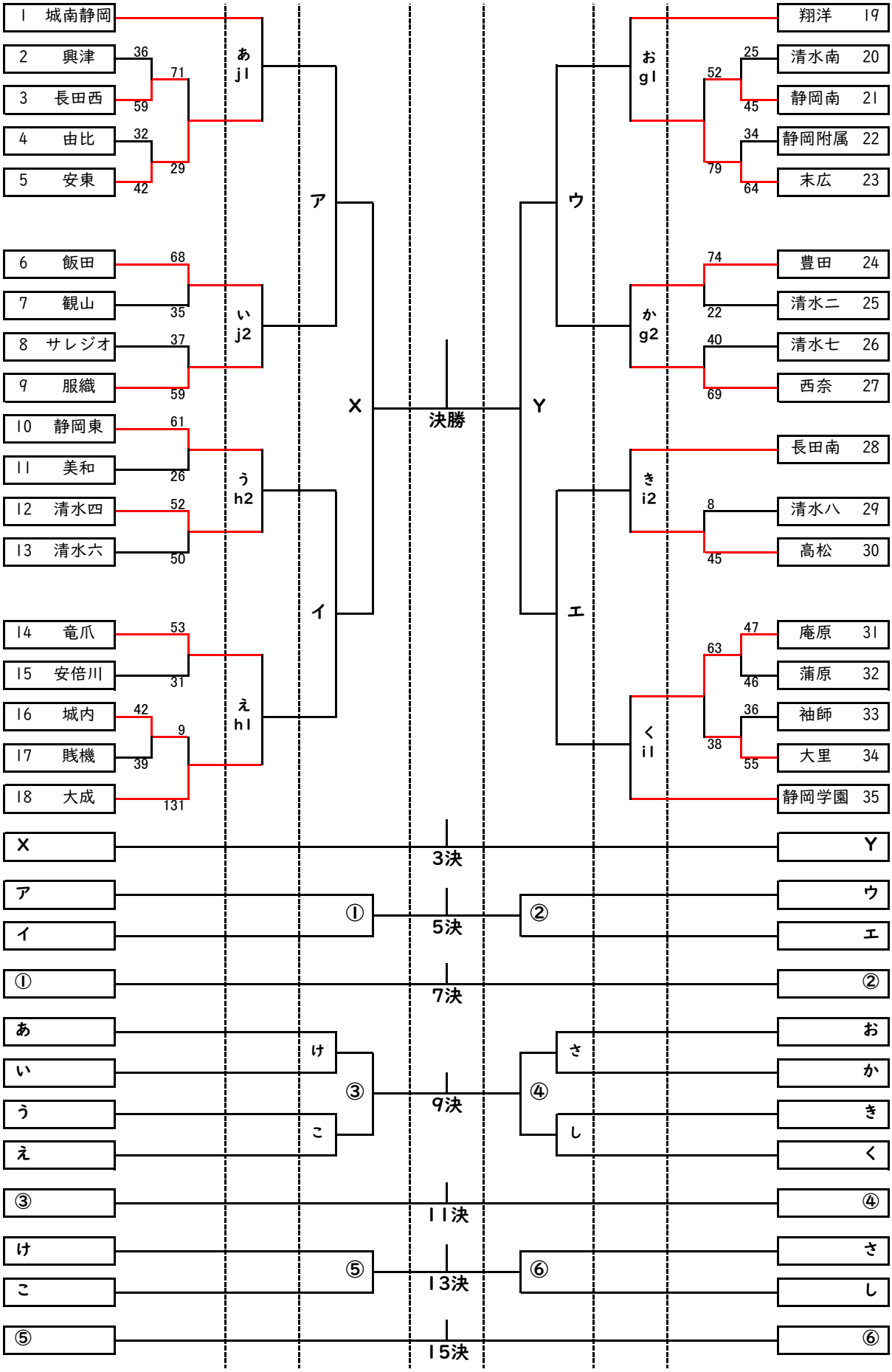

g　静岡附属中　　h　城内中　　i, j　長田南中